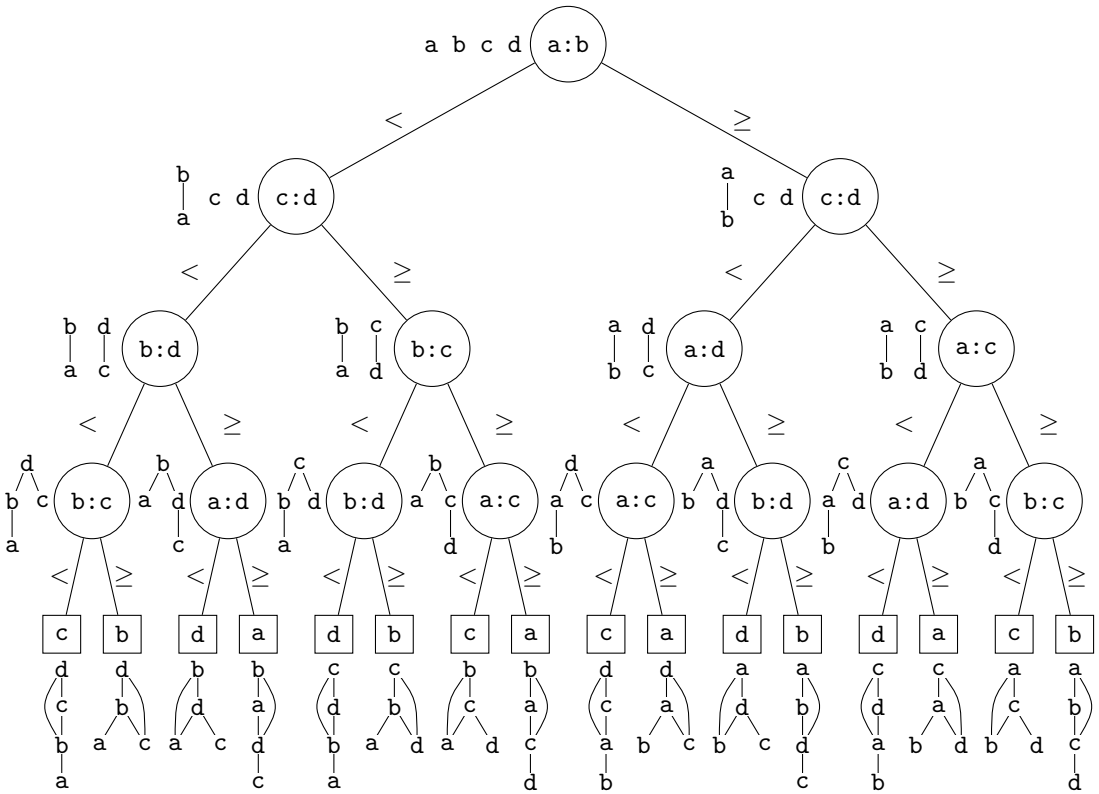
a b c d
a:b
<
≥
b
a
c d
c:d
a
b
c d
c:d
b d
a c
b:d
b c
a d
b:c
a d
b c
a:d
a c
b d
a:c
d
b c
b:c
b
a d
a:d
c
b d
b:d
b
a c
a:c
d
a c
a:c
a
b d
b:d
c
a d
a:d
a
b c
b:c
a
c
b
d
a
d
b
c
a
c
a
d
b
d
a
c
b